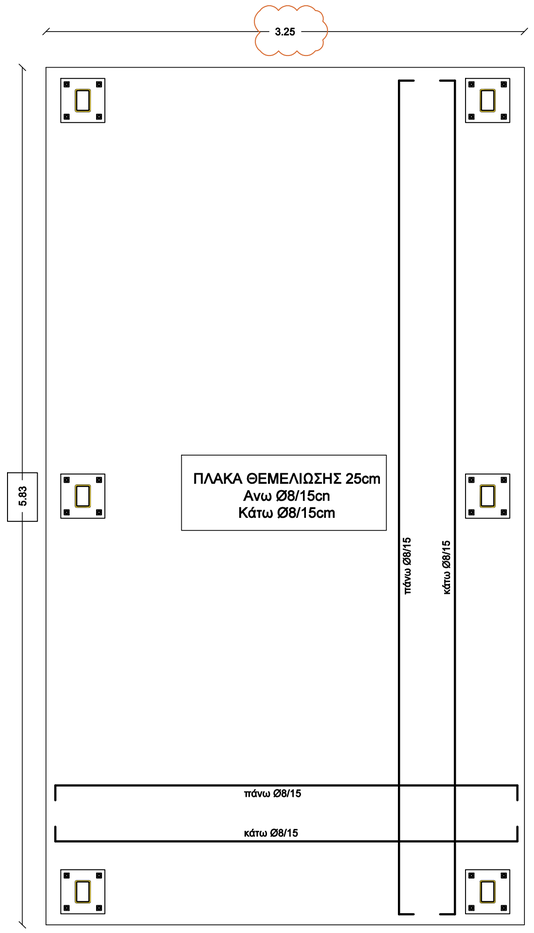

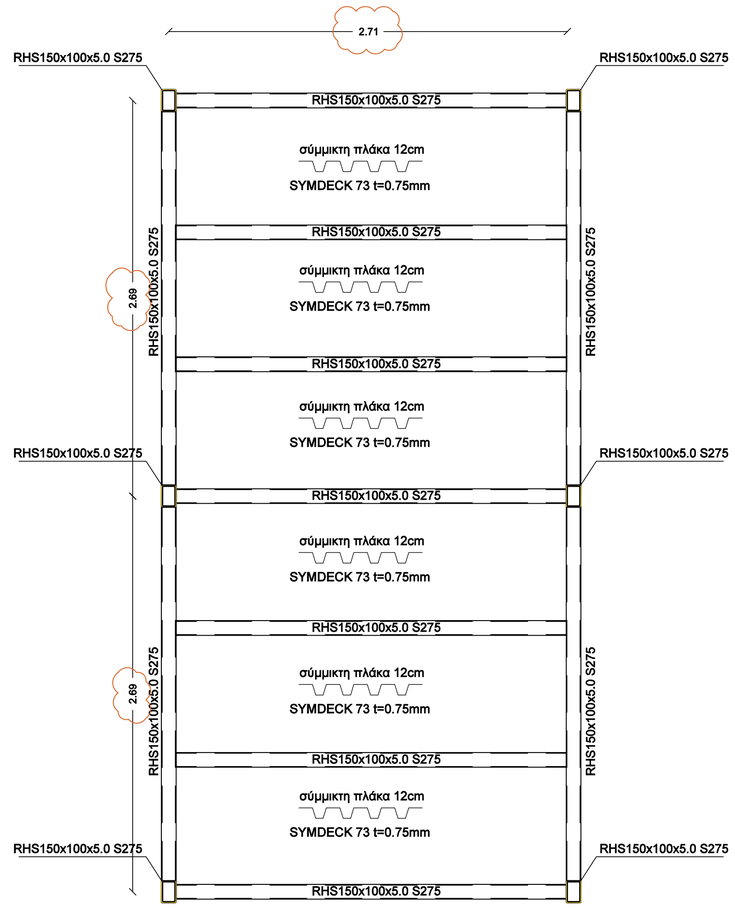

ΙΩΑΝΝΗΣ ΕΥΘΥΜΙΟΥ
Πολιτικός Μηχανικός, MSc
ΤΕΧΝΙΚΟ ΓΡΑΦΕΙΟ ΕΥΘΥΜΙΟΥ
ΠΙΜΠΛΗ 2, ΠΛΑΤΕΙΑ ΑΓ. ΙΩΑΝΝΗ, ΧΑΝΙΑ
ΤΗΛ : 2821076039 / 6976997116
email : info@efthymiou-engineers.gr

ΤΕΧΝΙΚΟ ΓΡΑΦΕΙΟ
ελισσαίος παπατζανάκης
αρχιτεκτων μηχ. Πολεοδόμος
συνεργάτες:

ΧΑΝΙΑ αποκορώνου 7 **ΤΗΛ.** 2821055665 **FAX** 2821055592
στοά πλαστήρα **email :** elisseos.pap@gmail.com

Εργοδότης	Δημοτική επιχείρηση ύδρευσης - αποχέτευσης Χανίων Δ.Ε.Υ.Α.Χ
Εργο	Διασύνδεση και Διαρρύθμιση Υπάρχοντος Ισογείου Κτιρίου της ΕΕΛ
Θέση έργου	Περιοχή Κουμπελή, Δημοτική Ενότητα Χανίων, Χανιά
Μελετητές	Ευθυμίου Ιωάννης, Πολιτικός Μηχανικός MSc
Θέμα Σχεδίου	Σχέδια Μεταλλικού Φορέα Διαδρόμου
ΚΛ. σχεδίου	1:25
Χρονολογία	Φεβρουάριος 2020
αρ. σχεδίου	A6

οι μελετητέ

ΕΥΘΥΜΙΟΥ ΙΩΑΝΝΗΣ
ΠΟΛΙΤΙΚΟΣ ΜΗΧΑΝΙΚΟΣ
ΑΡ. ΜΗΤΡΩΟΥ ΤΕΕ: 110510
ΠΙΜΠΛΗ 2 ΠΛΑΤΕΙΑ ΑΓ ΙΩΑΝΝΗ ΧΑΝΙΑ
ΤΗΛ: 28210 76039 69769 97116
ΑΦΜ: 065626738 ΔΟΥ: ΧΑΝΙΩΝ

EMMANOUIL KASAPAKIS Digitally signed by EMMANOUIL KASAPAKIS Date: 2021.07.26 12:03:42 +03'00'

ΣΥΜΜΙΚΤΗ ΠΛΑΚΑ
κλ. 1:10

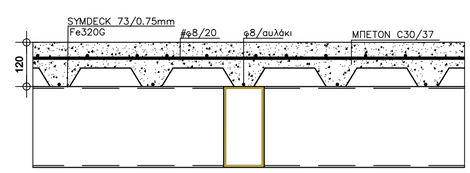

*το χαλυβδόφυλλο μπορεί να διακόπτεται στην σύζευξη με την κύρια δοκό

ΕΔΡΑΣΗ ΣΤΥΛΟΥ

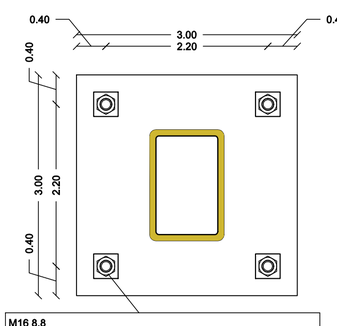

M16 8.8
Αγκύρωση με πλακάκι 60x60x10mm και βάθος 200mm
Διπλό παξιμάδι και πλακάκι αντί ροδέλας 60x60x6mm

Εναλλακτικά, HILTI HIT-HY 200 + HIT-Z M16
Χημική αγκύρωση, βάθος 120mm

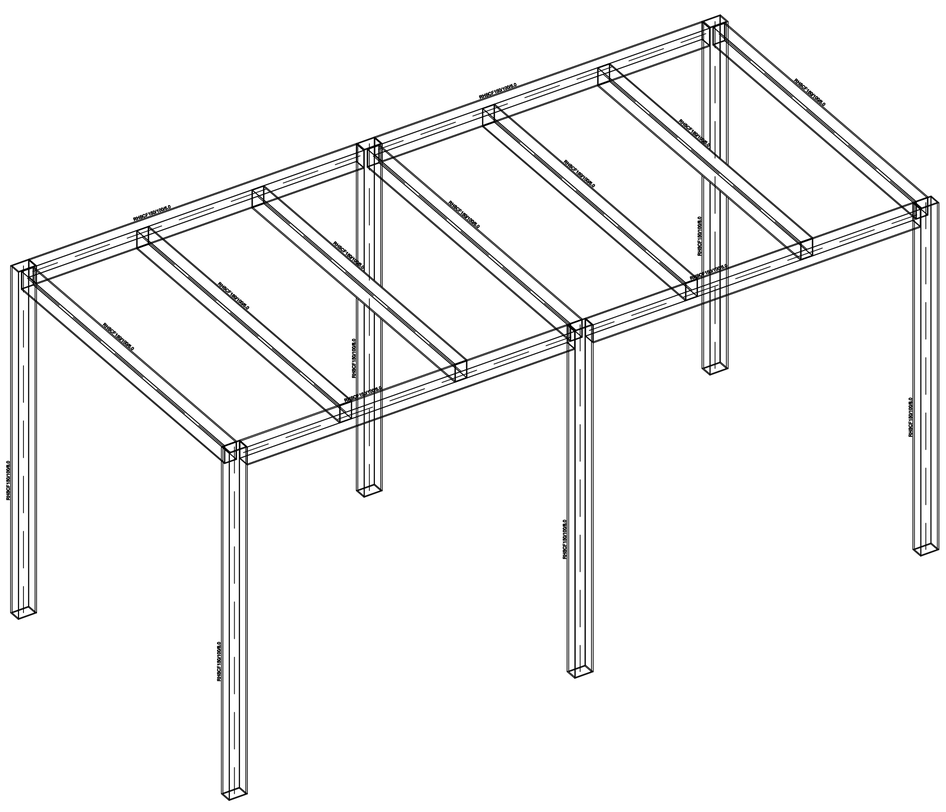

ΥΛΙΚΑ

Σκυρόδεμα θεμελίωσης/Πλάκας: C30/37
Δομικός Χάλυβας: S275
Χάλυβας Οπλισμών: B500C
Συγκολλήσεις : εξωραφές 5mm
Αγκύρια: M16 8.8 γαλβανιζέ με πλακάκι αντί για ροδέλα

Προμέτρηση Δομικού Χάλυβα : ~ 1tn (ΚΤ1)
Η προμέτρηση είναι ενδεικτική και αφορά στα γραμμικά μέλη. Στην προμέτρηση δεν περιλαμβάνονται οι λεπίδες συνδέσεων, οι κοχλίες και λοιπά. Η τυπική απόκλιση της ενδεικτικής με την πραγματική προμέτρηση κυμαίνεται στο 10-15%.

Προμέτρηση Ω.Σ. ΚΤ1
θεμελίωση ~ 4 m^3 Ω.Σ.
σύμμικτες πλάκες ~ 2 m^3 Ω.Σ.

Οι προμετρήσεις σκυροδεμάτων ειναι ενδεικτικές.

ΠΑΡΑΤΗΡΗΣΕΙΣ ΕΠΙ ΤΗΣ ΚΑΤΑΣΚΕΥΗΣ

1. Όλες οι συγκολλήσεις θα πραγματοποιηθούν σε ελεγχόμενες συνθήκες από πιστοποιημένους συγκολλητές. Όπου δεν προδιαγράφεται συγκόλληση, θα γίνονται εξωραφές 5mm.
2. Απουσία προέντασης, η σύσφιξη των κοχλιώσεων γίνεται μέχρι την πλήρη επαφή των ελασμάτων. Στις εσωτερικές παρειές των κοχλιώσεων (παξιμάδια) θα τοποθετηθεί ροδέλα ασφαλείας grover.
3. Στην περίπτωση που ο κατασκευαστής ή ο κύριος του έργου επιθυμεί τροποποίηση οποιουδήποτε τμήματος του φορέα, αυτό θα γίνει με την αντίστοιχη έγκριση του επιβλέποντος μηχανικού. Ο κατασκευαστής της μεταλλικής κατασκευής θα παραδώσει στον επιβλέποντα μηχανικό κατασκευαστικά σχέδια (as-built drawings) πριν την έναρξη της κατασκευής για ταυτοποίηση.
4. Ο μεταλλικός φορέας θα παραδοθεί μετά από την συναρμολόγηση του και την εφαρμογή της κατάλληλης αντιδιαβρωτικής προστασίας. Αναλυτικά, τα μη-γαλβανισμένα μέλη υπόκεινται σε:
   α. αμμοβολή πλήρους απομάκρυνσης καλαμίνας, σκουριάς, επιστρώσεων και άλλων ακαθαρσιών (κλάση $Sa^{2\ 1/2}$)
   β. εφαρμογή ασταριού (primer) ανάλογα με την κατηγορία έκθεσης
   γ. εφαρμογή βαφής (κατηγορία έκθεσης C5, πολυουρεθανική βαφή, συνολικό πάχος primer+βαφή 280μm).
5. Επικαλύψεις στοιχείων από ωπλισμένο σκυρόδεμα: 50mm.

ΚΑΝΟΝΙΣΜΟΙ

EN 1990: Γενικοί κανόνες σχεδιασμού
EN 1991, part 1.1, 1.3, 1.4 - Κανονισμός φορτίσεων και εθνικά προσαρτήματα
EN 1993-1-1 : Σχεδιασμός κατασκευών από χάλυβα : Γενικοί κανόνες και κανόνες για κτίρια
EN 1992-1-1 : Σχεδιασμός κατασκευών από σκυρόδεμα
EN 1998-1-1 : Αντισεισμικός σχεδιασμός

ΔΕΔΟΜΕΝΑ ΑΝΤΙΣΕΙΣΜΙΚΟΥ ΣΧΕΔΙΑΣΜΟΥ - ΦΑΣΜΑ

Κανονισμός: EN1998
Συντελεστής επιτάχυνση εδάφους: 0.24g
Κατηγορία εδάφους: B
Συντελεστής συμπεριφοράς q: 1.5 (απαλλαγή από τις διατάξεις του EN1998)
Συντελεστής σπουδαιότητας γ: 1.00 (ΣΙΙ)

ΣΤΟΙΧΕΙΑ ΘΕΜΕΛΙΩΣΗΣ

Χωρίς εδαφοτεχνική μελέτη
Κατηγορία εδάφους B
Τύπος εδάφους: κοκκώδες συνεκτικό
Επιτρεπόμενη τάση σ = 200 kN/m^2
Κατακόρυφος δείκτης εδάφους = 10 MPa/m

ΜΟΝΙΜΑ ΦΟΡΤΙΑ

Ίδιο βάρος κατασκευής
Σύμμικτες πλάκες 12cm : 2.0 kN/m^2
Φορτία μόνωσης : 1.5 kN/m^2

ΦΟΡΤΙΑ ΧΙΟΝΙΟΥ

Κανονισμός: EN 1991-1- 3 (Ευρωκώδικας 1)
Χαρ/κή τιμή του φορτίου Χιονιού επί του εδάφους Sk.0: 0.40 kN/m2
Συντελεστής έκθεσης Ce: 1.0
Συντελεστής θερμότητας Ct: 1.0
Συντελεστής μορφής φορτίου χιονιού μi: 0.80

ΦΟΡΤΙΑ ΑΝΕΜΟΥ

Κανονισμός: EN 1991-1- 4 (Ευρωκώδικας 1)
Βασική ταχύτητα ανέμου Vb,0 :33 m/s
Κατηγορία εδάφους: 0
Πυκνότητα αέρα ρ : 1.25 Kg/m3