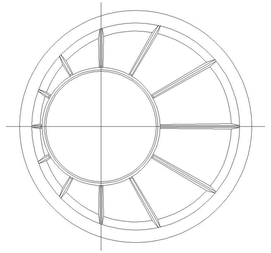

Κάτοψη κωνικής απόληξης

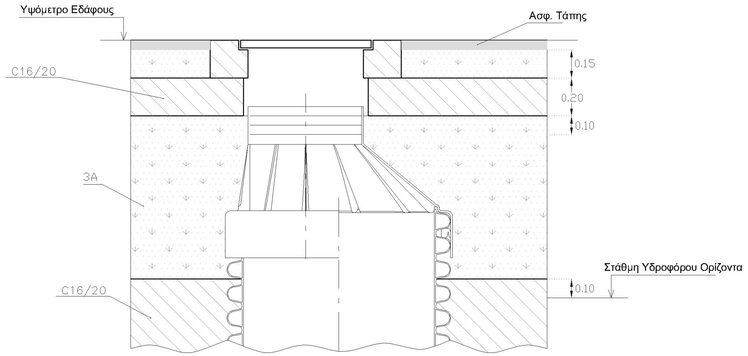

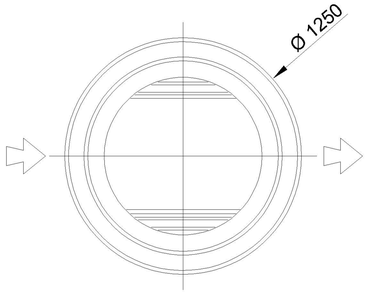

Κάτοψη βάσης φρεατίου

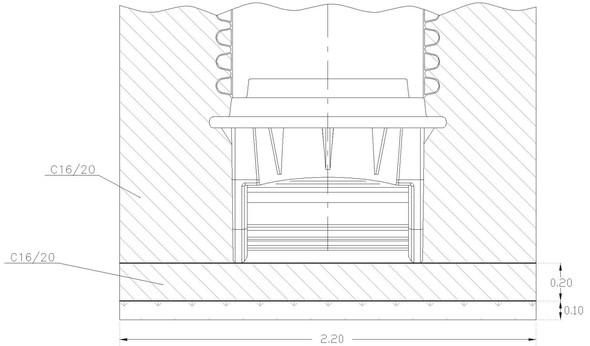

Τομή κατά τον άξονα ροής

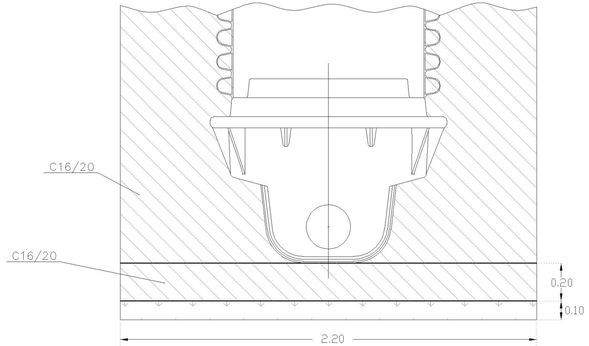

Τομή κάθετα στον άξονα ροής (κάτω τμήμα)

ΔΗΜΟΤΙΚΗ ΕΠΙΧΕΙΡΗΣΗ ΥΔΡΕΥΣΗΣ ΑΠΟΧΕΤΕΥΣΗΣ ΧΑΝΙΩΝ (ΔΕΥΑΧ)

ΜΕΛΕΤΗ ΑΠΟΧΕΤΕΥΣΗΣ ΚΟΥΝΟΥΠΙΔΙΑΝΩΝ

ΜΕΡΟΣ 3: ΠΕΡΙΟΧΕΣ "ΣΤΕΡΝΕΣ - ΠΑΖΙΝΟΣ" & "ΑΡΓΟΥΛΙΔΕΣ"

ΕΙΔΟΣ ΣΧΕΔΙΟΥ :
Φρεάτιο προκατασκευασμένο από συνθετικά υλικά.
Κατόψεις - Τομές

ΑΡ. ΣΧΕΔΙΟΥ : 04
ΦΥΛΛΟ : 01β/3
ΚΛΙΜΑΚΑ: 1:20

ΑΝΑΔΟΧΟΣ:
ΣΥΜΠΡΑΤΤΟΝΤΑ ΓΡΑΦΕΙΑ ΜΕΛΕΤΩΝ
1. **ΜΕΤΥΚ-Ε.Ε.** ΜΕΛΕΤΕΣ ΤΕΧΝΙΚΩΝ ΥΠΟΔΟΜΩΝ ΚΡΗΤΗΣ ΙΩΣ. ΒΟΥΓΙΟΥΚΑΛΑΚΗΣ & ΣΥΝΤΕΣ Ε.Ε.
2. **ΚΑΛΟΓΕΡΑΚΗΣ ΔΗΜ.**
3. **ΚΟΥΚΛΑΚΗΣ ΕΛΕΥΘ. - ΚΑΝΑΤΑΚΗΣ ΗΛΙΑΣ**

Ο ΚΟΙΝΟΣ ΕΚΠΡΟΣΩΠΟΣ ΤΗΣ ΣΥΜΠΡΑΞΗΣ:
ΙΩΣΗΦ ΒΟΥΓΙΟΥΚΑΛΑΚΗΣ

ΧΑΝΙΑ, ΙΟΥΝΙΟΣ 2014

ΟΙ ΣΥΝΤΑΞΑΝΤΕΣ		ΕΛΕΓΧΘΗΚΕ ΧΑΝΙΑ, 27 ΟΚΤ. 2014	ΘΕΩΡΗΘΗΚΕ ΧΑΝΙΑ, 27 ΟΚΤ. 2014
ΚΥΡΙΑΚΗ ΞΗΡΑΚΗ ΠΟΛΙΤΙΚΟΣ ΜΗΧΑΝΙΚΟΣ	ΜΙΧΑΗΛ ΠΡΩΙΜΑΚΗΣ ΠΟΛΙΤΙΚΟΣ ΜΗΧΑΝΙΚΟΣ	ΝΙΚΟΛΑΟΣ ΓΚΑΖΗΣ ΠΟΛ. ΜΗΧΑΝΙΚΟΣ Τ.Ε.	ΕΙΡΗΝΗ ΑΡΟΒΑΣΙΤΑΚΗ ΠΟΛΙΤΙΚΟΣ ΜΗΧΑΝΙΚΟΣ ΝΙΚΟΛΑΟΣ ΣΤΕΡΓΙΑΝΝΗΣ ΠΟΛΙΤΙΚΟΣ ΜΗΧΑΝΙΚΟΣ